Wysokosprawny separator koalescencyjny z by-passem i osadnikiem
ESK-BH II 80/800/8000/630 S

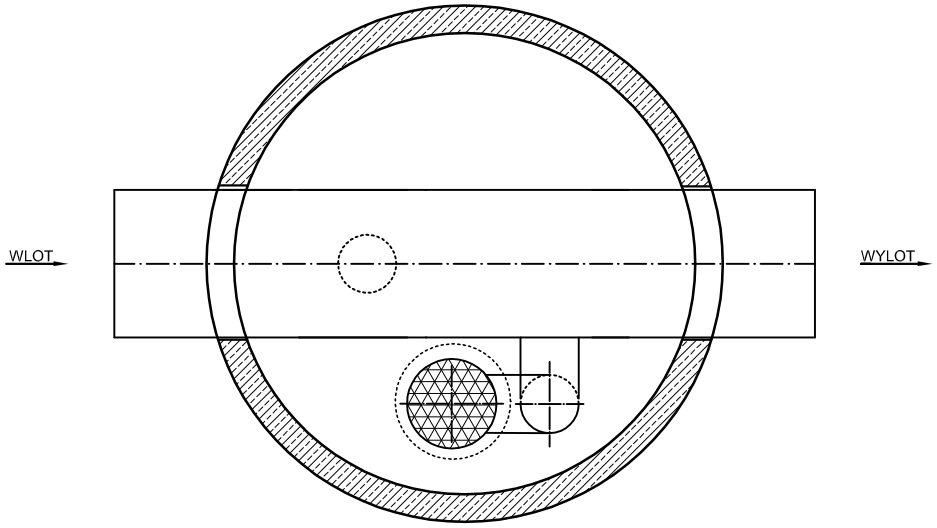

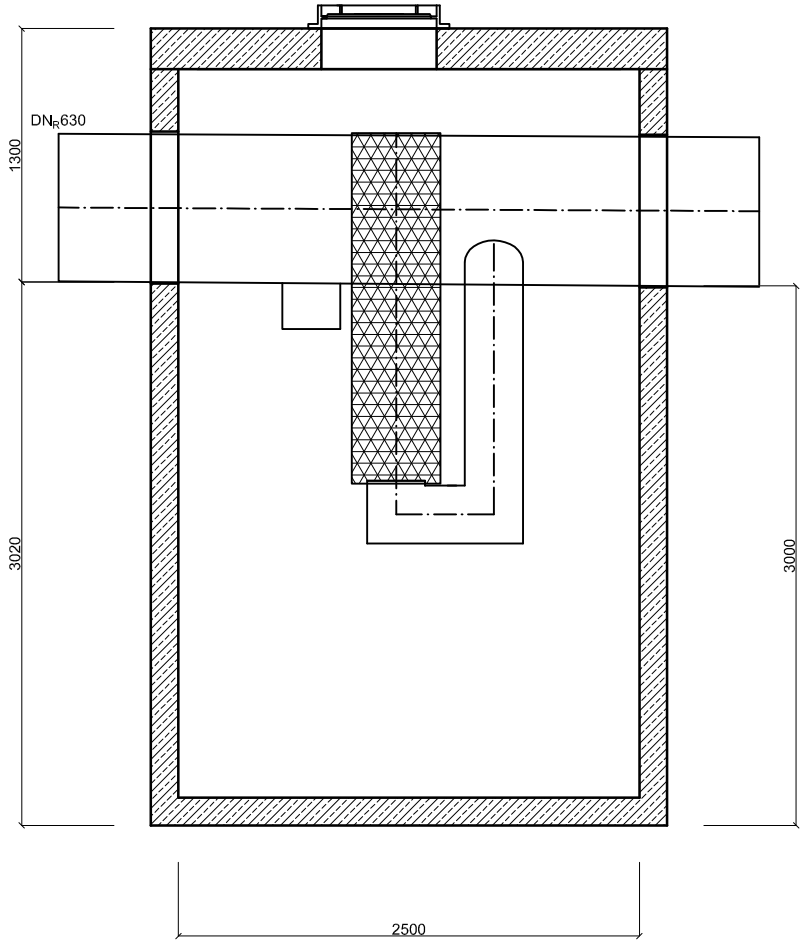

Uwaga: rysunek nie przedstawia wymiarów we właściwej skali.

Wysokosprawny separator koalescencyjny z by-passem
i osadnikiem, posiada Deklarację Właściwości Użytkowych
oraz oznakowanie CE na zgodność z normą PN-EN 858-1:2005/A1:2007.
Skuteczność usuwania substancji ropopochodnych przy badaniu wg PN-EN 858-1 (dla NS): >99,9%.
Możliwość zwiększenia zagłębienia przez zastosowanie dodatkowych kręgów nadbudowy.

Automatyczne zamknięcie pływakowe na wylocie separatora
Wyposażenie wewnętrzne z PEHD oraz stali nierdzewnej.
Opcjonalnie urządzenie można wyposażyć w instalacje alarmową.
Światło włazu Ø625 mm.

Q_{nom}: 80 dm^3/s	Q_{max}: 800 dm^3/s
Pojemność olejowa: 4700 dm^3	Pojemność osadowa: 8000 dm^3

Korpus urządzenia z prefabrykowanych elementów betonowych i żelbetowych
wykonywany zgodnie z aprobatami technicznymi IK, ITB, IBDiM.
- beton klasy C35/45
- klasa ekspozycji betonu (wg PN-EN 206:2014-04): XC4, XA1, XF1, XD3, XS3
- nasiąkliwość betonu (wg PN-88/B-06250): <5%
- stopień wodoprzepuszczalności betonu (wg PN-88/B-06250): W8
- stopień mrozoodporności betonu w wodzie (wg PN-88/B-06250): F150
- stopień mrozoodporności betonu w 2% NaCl (wg PN-88/B-06250): F50
- wskaźnik w/c (wg PN-EN 206:2014-04): ≤ 0,45
- zbrojenie ze stali AIII/AIIIN

Nazwa:	Wersja:	
Wysokosprawny separator koalescencyjny z by-passem i osadnikiem ESK-BH II 80/800/8000/630 S	16/08	ecol-unicon